Namiti S.r.l. - P. Iva 06162571217 - N. Rea: 799272
Sede leg.: Via Cortile, 16 - 80069 Vico Equense (NA)
Sede Op.: Corso Italia, 192 - 80063 Piano di Sorrento (NA)
Email: vendite@holity.com / Tel. 0818087452

Mitigeur électronique pour toilettes publiques h798_05

Robinet électroniques avec mitigeurs. Alimentation avec pile. Fixation : à poser. Adapté à un usage intensif.

Robinet électronique avec mitigeur, adapté aux salles de bains publiques fréquentées par un grand nombre de personnes. Conçu pour garantir une grande résistance à l'usage intensif et éviter le gaspillage d'eau. En effet, grâce au système de fonctionnement à cellule infrarouge, le débit d'eau ne s'ouvre que lorsque les mains sont placées sous le robinet et se referme automatiquement lorsqu'elles sont retirées ; ce système permet non seulement d'éviter le gaspillage d'eau, mais aussi de garantir une hygiène et une sécurité maximales, puisqu'aucun contact avec les surfaces n'est nécessaire et que des rinçages automatiques sont prévus en cas d'inutilisation prolongée pour éviter la stagnation de l'eau.

Caractéristiques techniques :

- Matériau : métal
- Finition : chromé
- Activation par cellule photoélectrique
- Arrêt automatique après 30 secondes d'utilisation continue ou en cas de batterie déchargée ou de dégradation de la cellule photoélectrique
- Rinçage automatique en cas de non-utilisation prolongée pour éviter la stagnation de l'eau
- Alimentation par pile lithium 6 Volts type CRP2 dans le conteneur intégré au corps du robinet
- Pression de fonctionnement recommandée : 1 à 5 bar
- Débit : 3 l/min
- Aérateur anti-calcaire
- Dispositif anti-coup de bélier
- Raccords : Ø 3/8" (12x17)
- Hauteur de la bouche : 13,8 cm
- Saillie : 14,1 cm
- Fourni avec des tuyaux PEX avec clapets anti-retour NF, robinets d'arrêt et filtres
- Système de limitation de la température de l'eau chaude pour réduire le risque de brûlure
- Résiste à une température de 75° C pendant 30 minutes consécutives, permettant un choc thermique anti-légionelles.
- Fourni avec un kit de montage
- Conforme à la norme EN 15091 "Robinetterie sanitaire - Robinetterie sanitaire à ouverture et fermeture électroniques".
- Laiton conforme aux normes NF EN1982, EN12164, NF EN12165

- Résistance à l'attaque saline 200 H (test NSS) selon NF ISO 9227

INFORMAZIONI

- **Fixation** à poser
- **Type** mitigeur
- **Alimentation** à piles

HOLITY.COM

Mitigeur électronique pour toilettes publiques h798_05

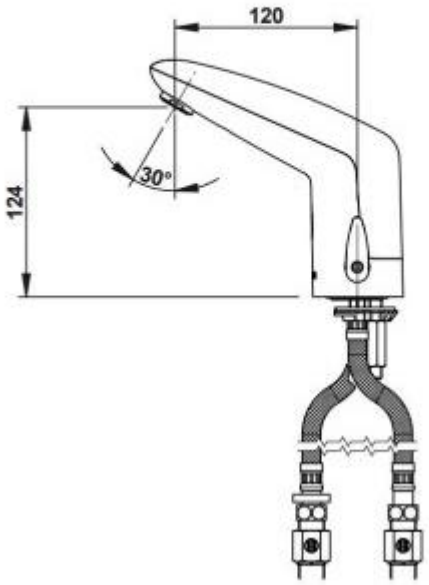

HOLITY.COM

HOLITY.COM

Mitigeur électronique pour toilettes publiques h798_05

Fissaggio: da appoggio
Tipologia: miscelatore