Namiti S.r.l. - P. Iva 06162571217 - N. Rea: 799272
Sede leg.: Via Cortile, 16 - 80069 Vico Equense (NA)
Sede Op.: Corso Italia, 192 - 80063 Piano di Sorrento (NA)
Email: vendite@holity.com / Tel. 0818087452

Divan pour visites médicales en 3 sections h581_16

Lit en 3 sections pour examens médicaux, thérapies et massages. Réglable électroniquement. Commande au pied.

Lit conçu en 3 sections parfait pour thérapies, massages et visites médicales. Sa structure permet l'utilisation du lève-personne, sa hauteur est ajustable électriquement et ses sections sont réglables via un piston à gaz, transformant ainsi le lit en fauteuil. C'est donc un produit hautement fonctionnel et pratique.

Caractéristiques techniques :

- Réglage électrique de la hauteur : 49-81 cm
- Réglage de l'appui-tête par vérin à gaz +65°-65°.
- Ouverture de respiration complète avec bouchon
- Partie centrale fixe
- Réglage du repose-pieds par piston à gaz +85°.
- Rembourrage et revêtement ignifuges : 1IM disponible en différentes couleurs.
- Densité et épaisseur du rembourrage : 30 (kg/m3) / 40 mm
- Dimensions : L. 190xP. 65xP 49-81 cm
- Charge maximale d'utilisation : 200 kg

*images purement indicatives le produit peut faire l'objet de modifications structurelles

INFORMATIONS

- **avantages** électrique
- **Type** hauteur réglable
- **Matériel** Métal
- **Hauteur en mm** 810.0000
- **Longueur mm** 1900.0000
- **Profondeur en mm** 650.0000

Divan pour visites médicales en 3 sections h581_16

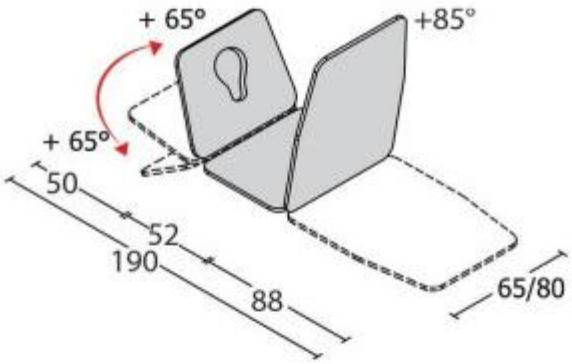

Divan pour visites médicales en 3 sections h581_16

Type: Altezza regolabile
Matériel: metallo
Hauteur en mm: 399 mm
Longueur mm: 407 mm
Profondeur en mm: 400 mm